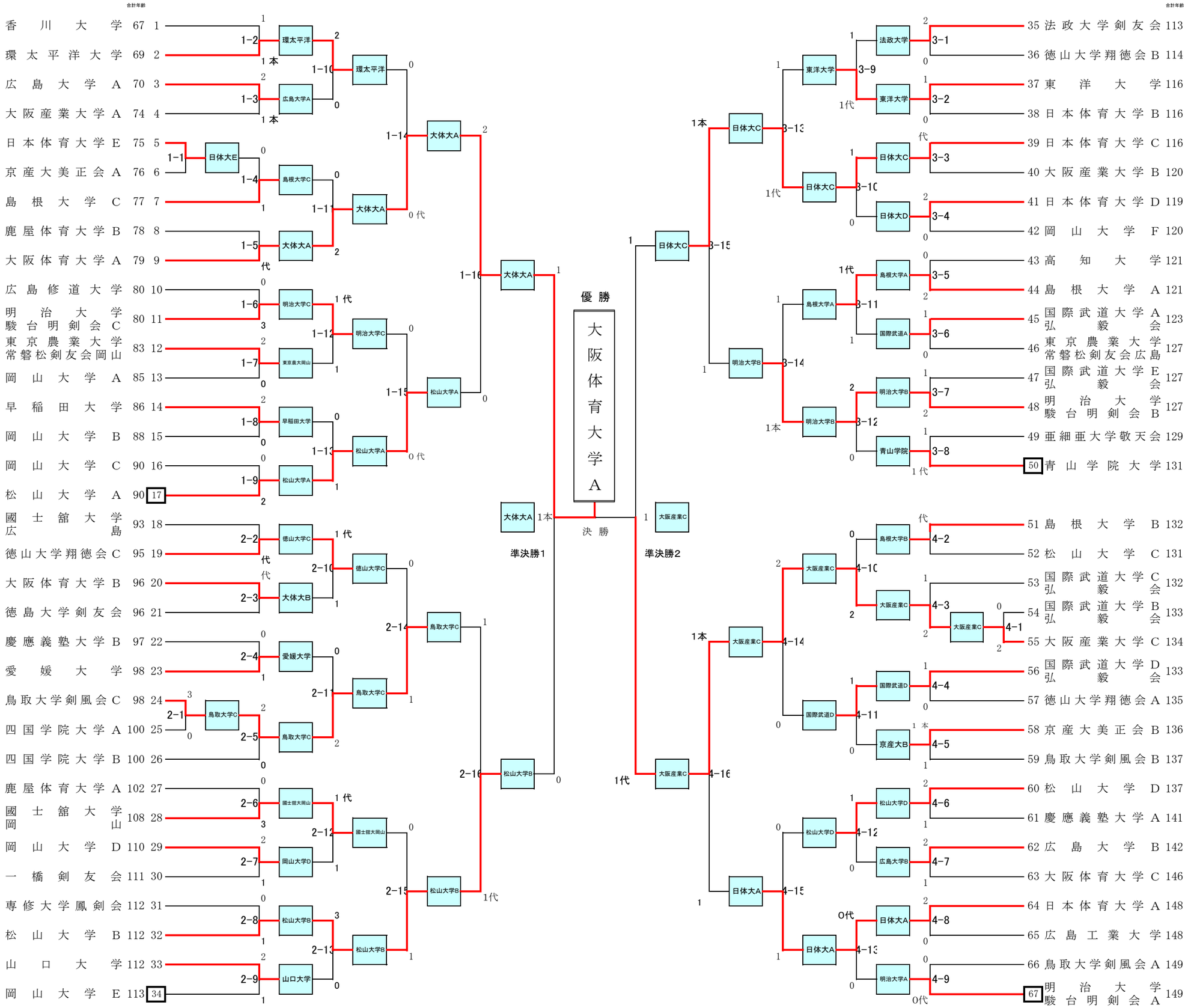第１４回 中四学連剣友剣道大会　-成年男子の部-