第９回中四学連剣友剣道大会

男子団体戦

年齢計	チーム名	No.
72	島根大学C	1
74	岡山大学H	2
74	岡山大学G	3
73	早稲田大学	4
79	岡山大学F	5
79	鹿体大A	6
79	日体大H	7
81	山口大学C	8
82	徳島大学B	9
83	広島大学A	10
85	日体大G	11
86	岡山大学E	12
87	法政大学A	13
90	大阪産業大学A	14
90	近畿大学A	15
91	四国学院大学	16
92	松山大学A	17
93	慶應義塾大学B	18
95	敬天会A	19
97	大体大A	20
99	翔徳会B	21
101	鹿体大B	22
103	岡山大学D	23
101	國士館大学	24
104	岡山大学C	25
106	中京大学	26
106	岡山大学B	27
107	大阪産業大学C	28
108	島根大学A	29
108	日体大F	30
108	島根大学B	31
109	東海大学B	32
109	東海大学・国際武道大学	33
110	日体大E	34
110	山口日体大	35
111	大体大C	36
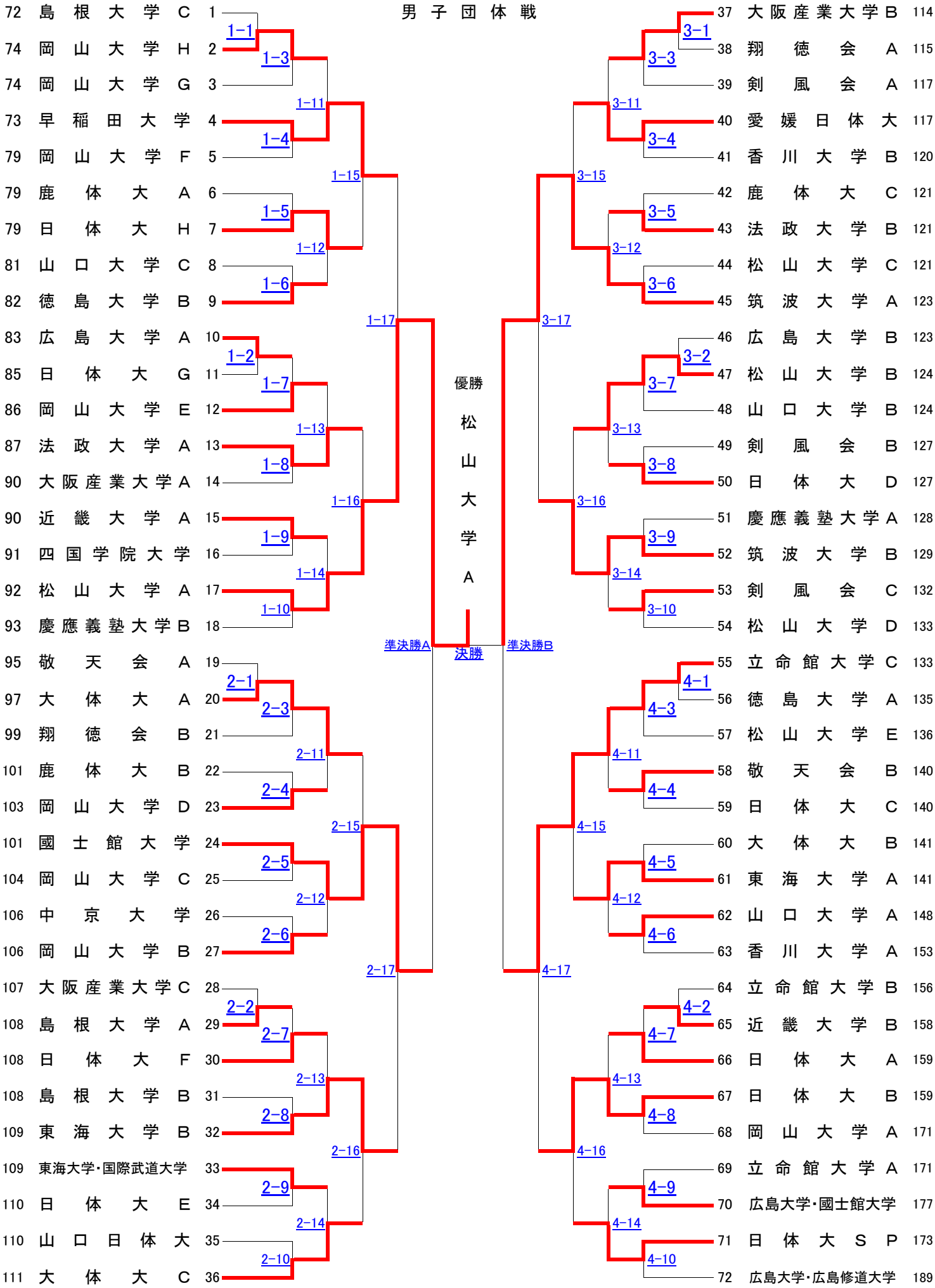
No.	チーム名	年齢計
37	大阪産業大学B	114
38	翔徳会A	115
39	剣風会A	117
40	愛媛日体大	117
41	香川大学B	120
42	鹿体大C	121
43	法政大学B	121
44	松山大学C	121
45	筑波大学A	123
46	広島大学B	123
47	松山大学B	124
48	山口大学B	124
49	剣風会B	127
50	日体大D	127
51	慶應義塾大学A	128
52	筑波大学B	129
53	剣風会C	132
54	松山大学D	133
55	立命館大学C	133
56	徳島大学A	135
57	松山大学E	136
58	敬天会B	140
59	日体大C	140
60	大体大B	141
61	東海大学A	141
62	山口大学A	148
63	香川大学A	153
64	立命館大学B	156
65	近畿大学B	158
66	日体大A	159
67	日体大B	159
68	岡山大学A	171
69	立命館大学A	171
70	広島大学・國士館大学	177
71	日体大SP	173
72	広島大学・広島修道大学	189